Предохранительные (переливные) клапаны серии ARE — это функционально законченные аппараты для регулировки максимального давления в гидравлическом контуре или системе в целом. Предназначены для резьбового монтажа.
Имеют следующие характеристики: расход до 40 л/мин (для ARE-06) и до 70 л/мин (для ARE-15), максимальное рабочее давление до 500 бар (для ARE-06) и до 420 бар (для ARE-15), температура эксплуатации –30…+70°C, уплотнения NBR.

Клапан предохранительный серии ARE

КОДИРОВКА

1	2	3

ARE - 06 / 210

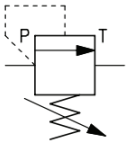

№	Обозначение	Расшифровка значений			
1	СЕРИЯ	**ARE**	**Клапан предохранительный резьбовой монтаж.** Регулировка в канале P и слив в канал T.		
2	КОНФИГУРАЦИЯ	**06**	Исп.	**06**	**15**
			резьба	G1/4” (канале P), G3/8” (в канале T)	G1/2” (канале P), G1/2” (в канале T)
3	ДИАПАЗОН РЕГУЛИРОВКИ ДАВЛЕНИЯ	**210**	50	2...50 бар	3...50 бар
			100	3...100 бар	
			150	Не бывает	8...150 бар
			210	10...210 бар	Не бывает
			250	Не бывает	8...250 бар
			350	15...350 бар	30...350 бар

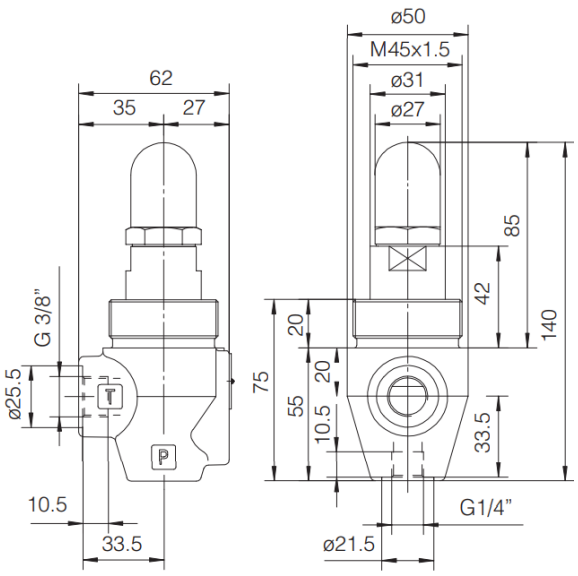

Размеры ARE-06

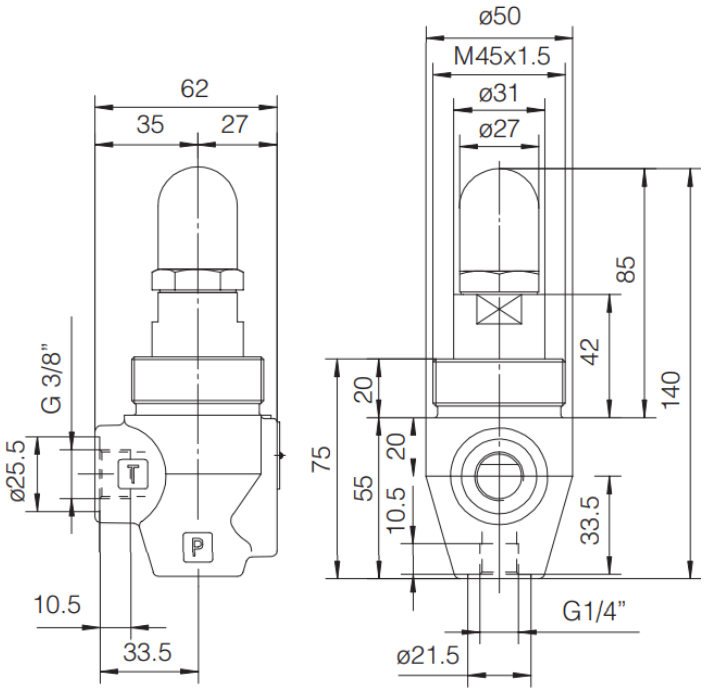

Размеры ARE-15