Дроссель с обратным клапаном серии VRFU — это устройство, предназначенное для регулировки расхода гидравлической жидкости только в одном направлении, в обратном направлении поток свободный.
Без компенсатора давления, соответственно регулировка расхода будет меняться в зависит от давления и вязкости жидкости. Высокая чувствительность регулировки.
Монтаж трубный - резьба BSP от G1/4" до G1", максимальное рабочее давление до 350 бар, максимальный расход до 110 л/мин в зависимости от размера, температура эксплуатации –40….+80°C, материал: оцинкованная сталь.

Внешний вид дросселя серии VRFU90

КОДИРОВКА

1	2
VRFU 90	**1/2**

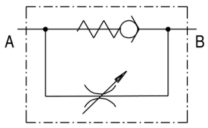

№	Обозначение	Расшифровка значений	
1	СЕРИЯ	**VRFU90**	**Дроссель с обратным клапаном**
2	ПРИСОЕДИНЕНИЕ	**1/2**	1/4 = G1/4" 3/8 = G3/8" 1/2 = G1/2" 3/4 = G3/4" 1 = G1"

Внешний вид дросселя серии VRFU90 (вариант)

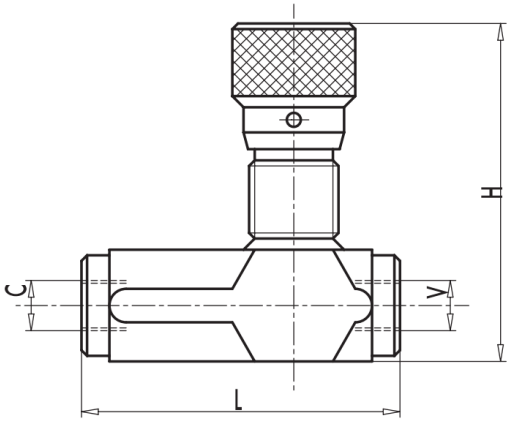

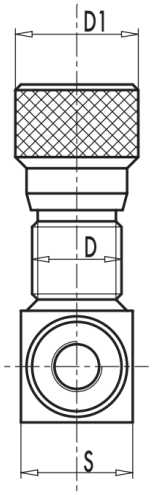

Таблица: Основные параметры и размеры дросселей серии VRFU90

Код	Присоединение, C и V	Макс.расход, л/мин	Макс.давление, бар	L, мм	H, мм	S, мм	D	D1, мм
VRFU90 1/4	G1/4"	15	350	73	82	25	M22x1.5	32
VRFU90 3/8	G3/8"	30		83	82	25		
VRFU90 1/2	G1/2"	50		94	87	30		
VRFU90 3/4	G3/4"	80	280	118	108.5	40	M35x1.5	42
VRFU90 1	G1"	110	250	135	126	40		