Хомут монтажный серии С — это элемент для фиксации корпуса гидропневмоаккумулятора к различным поверхностям. Корпус выполнен из углеродистой стали с гальваническим покрытием, а вставки из эластомера NBR. Выполняется 4-х размеров.

Внешний вид хомута монтажного серии С

КОДИРОВКА

1	2		3	4
C	**115**	**-**	**C**	**P**

№	Обозначение	Расшифровка значений	
1	СЕРИЯ	**C**	Хомут монтажный для гидропневмоаккумуляторов
2	ДИАМЕТР	**115**	90 = ø89...93 мм 115 = ø114...122 мм 170 = ø167...172 мм 220 = ø209...230 мм
3	МАТЕРИАЛ КОРПУСА	**C**	C = углеродистая сталь X = нержавеющая сталь AISI 316
4	МАТЕРИАЛ ЭЛАСТОМЕРА	**P**	P = NBR

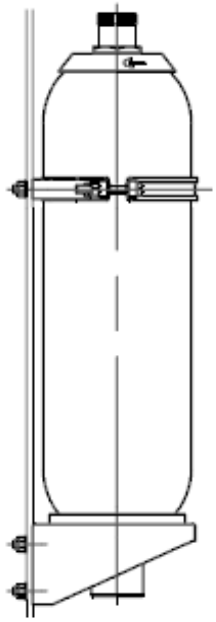

Пример монтажа

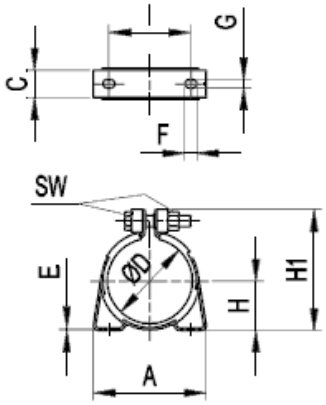

Размеры для хомута С90

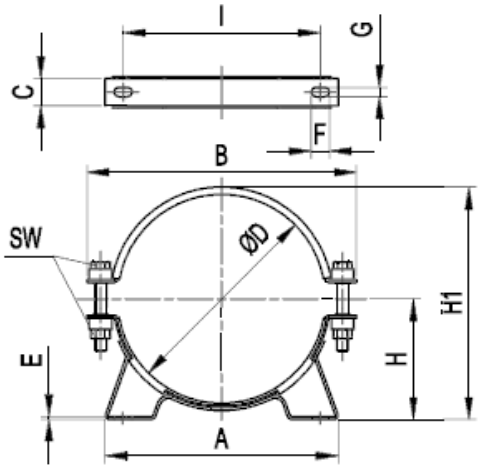

Размеры для хомутов: С115. С170, С220

Модель	Размеры, мм										
	A	B	C	D	E	F	G	H	H1	I	SW
C90-...	125	-	30	89...93	2.5	13	9	53...55	132.5	90	18
C115-...	135	195		114...122	3			66...70	131...139	100	
C170-...	185	250		167...172				96...98	187...192	146	
C220-...	255	295		209...230		20	10	117...127	230...251	216	