Гидроаккумулятор баллонный — это устройство, которое предназначено для сохранения жидкостей под давлением. Баллонный аккумулятор состоит из стальной оболочки, в которую помещен эластичный баллон с газом. Баллон находиться под давлением, тем самым обеспечивая сжимание номинального объема несжимаемой гидравлической жидкости. Соответствует требованиям ТР ТС032/2013.

Внешний вид гидроаккумулятора серии AS

КОДИРОВКА

1	2	3	4	5	6	7	8	9	10
AS	5	P	360	C	A5	V	- 0 -	C0	C0

№	Обозначение	Расшифровка значений	
1	СЕРИЯ	**AS**	**Гидроаккумулятор баллонный**
2	ОБЪЕМ НОМИНАЛЬНЫЙ	**5**	1, 1.5, 3, 5, 10, 15, 20, 25, 35, 55 литров
3	МАТЕРИАЛ БАЛЛОНА	**P**	P = NBR (-20…+85°C), Стандарт F = NBR низкотемпературный (-40…+70°C)
4	МАКСИМАЛЬНОЕ РАБОЧЕЕ ДАВЛЕНИЕ	360	360 бар
5	МАТЕРИАЛ КОРПУСА	C	C = углеродистая сталь
6	РАЗМЕР КАНАЛА ДЛЯ ПОДВОДА ЖИДКОСТИ	**A5**	A5 = 3/4" (для 1 и 1.5 л) A7 = 1¼" (для 3 и 5 л) A9 = 2" (для 10...55 л) BSP ISO228 с канавкой под уплотнительное кольцо
7	КАНАЛ ЗАРЯДКИ ГАЗОМ	V	V = клапан с резьбой 5/8" UNF(стандарт)
8	СЕРТИФИКАТЫ	0	0 = тестирование на заводе 11 = тестирование на заводе + паспорт с сертификатом ТР ТС032/2013
9	МАТЕРИАЛ ГИДРАВЛИ-ЧЕСКОГО КАНАЛА	C0	C0 = углеродистая сталь (стандарт)
10	МАТЕРИАЛ ГАЗОВОГО КЛАПАНА	C0	C0 = углеродистая сталь (стандарт)

ПРИНАДЛЕЖНОСТИ

Блок безопасности ручной		Баллон сменный без газового клапана		Устройство зарядное, 5/8" UNF (стандарт)	
BS10 MP360A5G4-CP **BS10 MP360A7G4-CP** **BS10 MP360A9G4-CP** **BS20 MP360A7G4-CP** **BS20 MP360A9G4-CP** **BS25 MP360A7G4-CP** **BS25 MP360A9G4-CP**		**S1P-0** **S1.5P-0** **S3P-0** **S5P-0** **S10P-0** **S15P-0** **S20P-0** **S25P-0** **S35P-0** **S55P-0**		**PC250S8** **PC250B8**	

Хомут монтажный		Кронштейн монтажный	
C115-CP (для 1...3 л) **C170-CP** (для 5 л) **C220-CP** (для 10...55 л)		**MA100-CP** (для 5 л) **MA150-CP** (для 10...55 л)	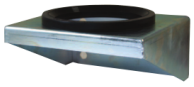

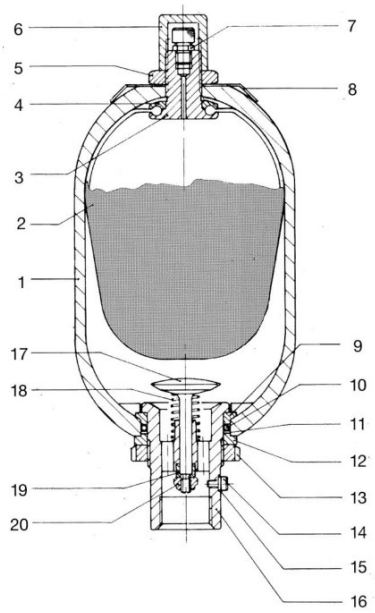

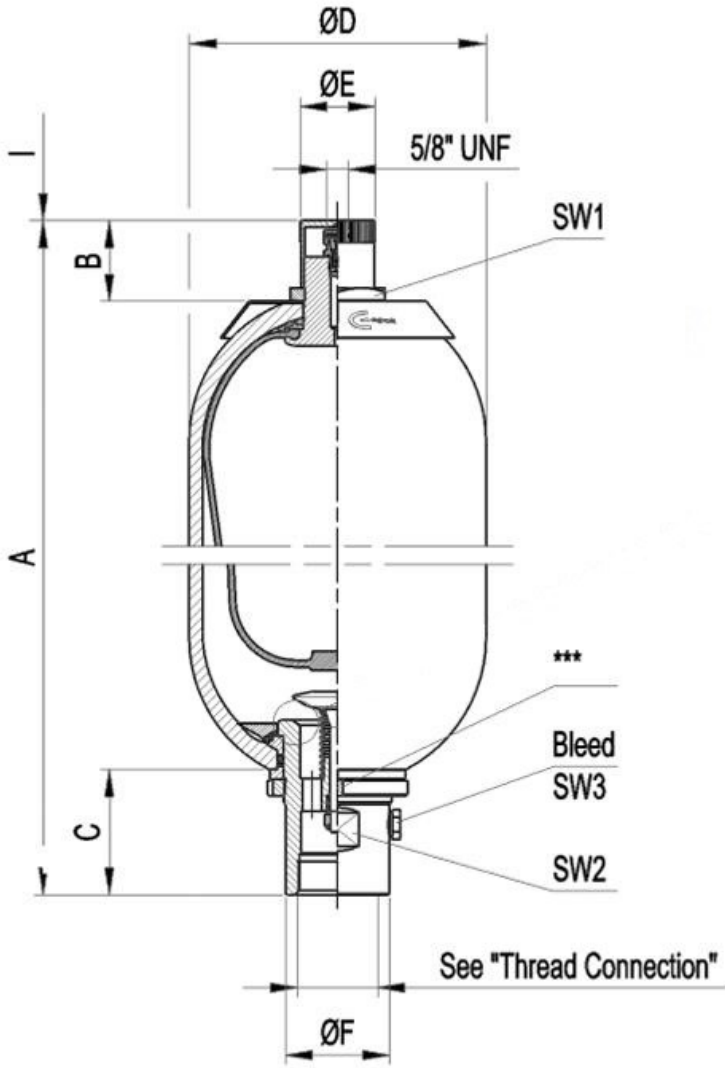

1. Корпус гидропневмоаккумулятора
2. Баллон эластичный сменный
3. Корпус для установки газового клапана
4. Кольцо уплотнительное
5. Контргайка корпуса газового клапана
6. Крышка защитная
7. Клапан газовый
8. Табличка с данными гидропневмоаккумулятора
9. Кольцо стопорное
10. Кольцо уплотнительное
11. Кольцо опорное
12. Кольцо распорное
13. Контргайка корпуса гидроклапана
14. Винт выпуска воздуха
15. Шайба
16. Корпус гидроклапана
17. Тарелка
18. Пружина
19. Вкладыш тормозной
20. Гайка

Таблица: Основные характеристики и габаритные размеры гидроаккумуляторов серии AS

Тип	Объем газа, литры		Макс. Расход, л/мин	Вес, кг	G	Размеры, мм								
	Номинальный	Полезный				A	B	C	ØD	ØE	ØF	I	SW1	SW2
AS1	1	1	300	5.2	3/4"	295±5	47	52	114±1	25	36	140	32	32
AS1.5	1.5	1.5		6.3		355±5								
AS3	3	2.95	600	11	1¼"	553±8		65			53			50
AS5	5	5		15		458±10			168±1.5					
AS10	10	9.1	1000	33	2"	568±15	60	101	224±2	55	77		70	70
AS15	15	14.5		43		718±15								
AS20	20	18.2		48		873±15			220±2					
AS25	25	23.5		59		1043±15								
AS35	35	33.5		78		1392±20								
AS55	55	50		108		1910±20								