Индикаторы уровня серии LVA предназначены для визуального контроля за уровнем масла в гидравлическом баке. Оснащается встроенным термометром с шкалой 0...100°C.
Выполняется в трех размерах. Материал корпуса: полимер. Температура эксплуатации –40…+110°C.
Максимальное рабочее давление 2 бар. Максимальный момент затяжки болтов: 15Нм.
Может быть использован с минеральным или синтетическим маслом, а также с водными эмульсиями.

Внешний вид индикатора уровня серии LVA

КОДИРОВКА

1	2	3	4	5	6	7
LVA	20	T	A	P	M12	S01

№	Обозначение	Расшифровка значений	
1	СЕРИЯ	**LVA**	**Индикатор уровня визуальный**
2	РАЗМЕР	**20**	10—размер между болтами A=76 мм 20—размер между болтами A=127мм 30—размер между болтами A=254 мм
3	ИСПОЛНЕНИЕ	**T**	T = встроенный термометр с шкалой 0...100°C
4	УПЛОТНЕНИЯ	**A**	A = NBR V = FPM
5	КРЫШКА	**P**	P = крышка из Полиамида
6	ПРИСОЕДИНЕНИЕ	**M12**	M12 = болты с резьбой M12x1.5
7	ОПЦИИ	**S01**	P01 = без опций (СТАНДАРТ)

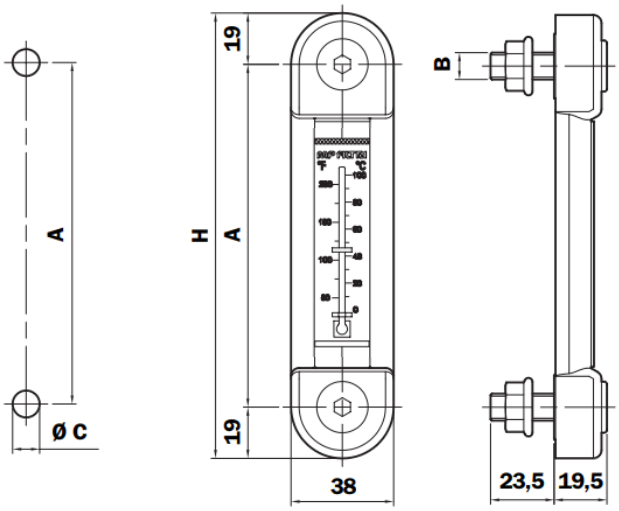

Size	A	H
LVA10	76	114
LVA20	127	165
LVA30	254	292

Основные размеры LVA