Теплообменник воздушно-масляный серия CST60 — это устройство для охлаждения рабочей гидравлической жидкости за счет потока набегающего воздуха. Устанавливается в сливной магистрали или в отдельном контуре циркуляции. Может эксплуатироваться при расходе до 120 л/мин и обеспечивает теплосъем до 15 кВт. Теплообменник оснащен байпасным предохранительным клапаном для защиты от превышения рабочего давления, например при загустевании масла. Максимальное давление 20 бар. Возможна установка термореле. Температура эксплуатации –40…+75°C

Внешний вид теплообменника серии CST60

КОДИРОВКА

1	2	3	4	5

CST60 . 24 . B . 00 . BPV

№	Обозначение	Расшифровка значений			
1	СЕРИЯ	**CST60**	**Теплообменник воздушно-масляный**		
			Max расход	Max теплосъем	Порты IN / OUT
			120 л/мин	15 кВт	G1"
2	ПРИВОД ВЕНТИЛЯТОРА	**24**	24 = Электродвигатель 24В DC, 125Вт		
3	НАПРАВЛЕНИЕ ПОТОКА ВОЗДУХА	**B**	B = обдув		
4	ТЕРМОРЕЛЕ	**00**	00 = порт G1/2” под установку термореле (в базовой поставке установлена заглушка)		
5	ОПЦИИ	**BPV**	BPV = встроенный байпасный клапан, 6 бар		

ПРИНАДЛЕЖНОСТИ

Термореле, G1/2", НО 220V AC/24V DC		Фитинги	
	TM44A1 (40°C) **TM45A1** (50°C) **TM46A1** (60°C) **TM47A1** (70°C) **TM48A1** (80°C) **TM49A1** (90°C)		**TN***
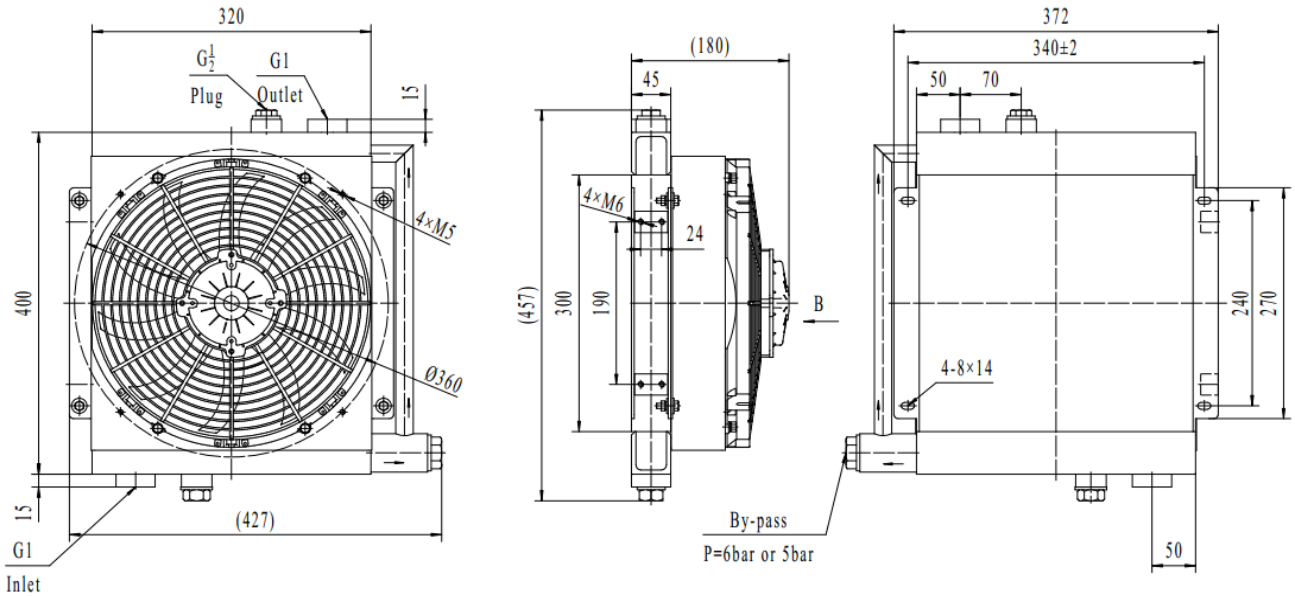
ОСНОВНЫЕ РАЗМЕРЫ