Кронштейн монтажный серия МА — это элемент для фиксации корпуса гидропневмоаккумулятора. Особенно актуально его применение при монтаже гидроаккумуляторов больших размеров, так как обеспечивается опора корпуса. Кронштейн выполнен из углеродистой стали с гальваническим покрытием, а вставки из эластомера NBR. Выполняется 2-х размеров.

Внешний вид монтажного кронштейна серии МА с разных ракурсов

КОДИРОВКА

1	2	3	4

МА 150 - С Р

№	Обозначение	Расшифровка значений	
1	СЕРИЯ	**МА**	Кронштейн монтажный для гидропневмоаккумуляторов
2	РАЗМЕР	**150**	100 = для гидроаккумулятора AS5 150 = для гидроаккумуляторов AS10...55
3	МАТЕРИАЛ КОРПУСА	**С**	С = углеродистая оцинкованная сталь Х = нержавеющая сталь AISI 316
4	МАТЕРИАЛ ЭЛАСТОМЕРА	**Р**	Р = NBR

Пример монтажа гидроаккумулятора с использованием монтажного кронштейна МА и хомута С

ОСНОВНЫЕ РАЗМЕРЫ

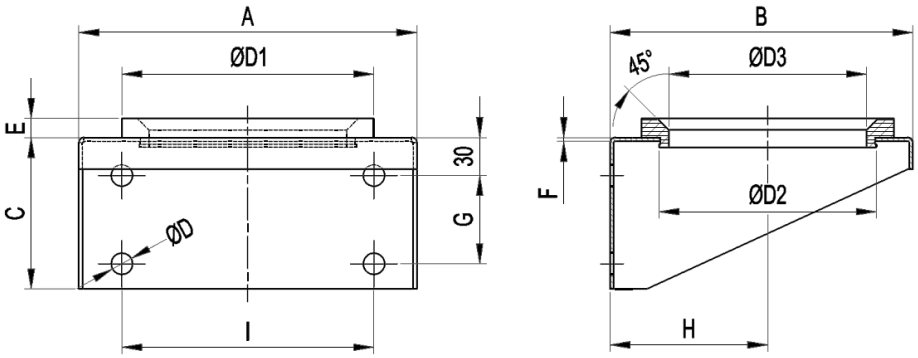

Модель	Размеры, мм											Вес, кг
	A	B	C	D	D1	D3	E	F	G	H	I	
МА100-...	200	175	90	11	140	90	10	3	40	96	140	1.5
МА150-...	260	232	120	17	200	150	15		70	125	200	3.6