Термореле (реле температуры) серия ТС1 — это устройства в котором происходит переключение внутренних электрических контактов при достижении заданной величины температуры. Выпускаются с различной температурой срабатывания от 35°С до 120°С с точностью ±3°С.
Гистерезис 15°С от установленной величины. Нормально открытые (НО) контакты.
Максимальные токи на контактах: 10А для 250В 50/60 Гц АС.
Срок службы: 100 000 циклов. Пылевлагозащита IP65, оснащен разъемом DIN 43650 2P+T.
Присоединение: G1/2" и М22х1.5 (наружная). Максимальная температура эксплуатации +205°С.
Корпус—латунь.

Внешний вид термореле серии ТС1

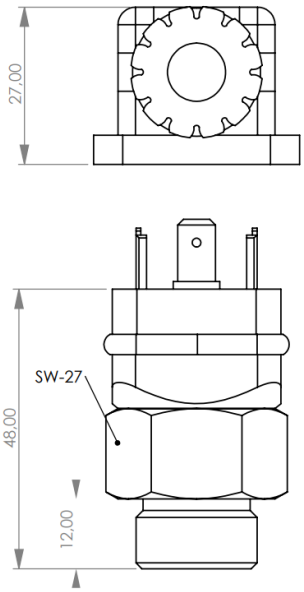

Габаритные размеры термореле серии ТС1

КОДИРОВКА

1	2	3	4
ТС1	**А5**	**А**	**50**

№	Обозначение	Расшифровка значений	
1	СЕРИЯ	**ТС1**	**Реле температуры (термореле), резьбовой монтаж**
2	ПРИСОЕДИНЕНИЕ	**А5**	А5 = G1/2"(наружная) В1 = М22х1.5 (наружная)
3	ТИП КОНТАКТА	**А**	А = Нормально открытый (разомкнутый), НО
4	ТЕМПЕРАТУРА СРАБАТЫВАНИЯ	**50**	35 = 35±3°С 40 = 40±3°С 50 = 50±3°С 60 = 60±3°С 70 = 70±3°С 80 = 80±3°С 90 = 90±3°С 100 = 100±3°С 110 = 110±3°С 120 = 120±3°С