Реле давления регулируемое серия DS1 — это компактное устройство, в котором происходит переключение внутренних электрических контактов при достижении заданной величины давления. Величина давления срабатывания (переключения) контактов устанавливается вращением регулировочной ручки. Ручка имеет блокировку, что позволяет использовать реле в зонах с вибрацией. Реле выпускается с различными диапазонами регулировки от 0.2 до 400 бар.
Точностью срабатывания ±3%. Корпус выполнен из легированной стали с цинковым покрытием. Уплотнения NBR. Реле имеет монтажную наружную резьбу G1/8”, G1/4”.
Переключающиеся (НЗ/НО) контакты. Максимальные токи на контактах: 3А при 130В АС.
Срок службы: 5 000 000 циклов. Оснащается компактным защитным разъемом DIN 43650/C.
Температура эксплуатации: –20… +90°C.
Реле может применяться для сжатого воздуха, газов и гидравлических жидкостей с вязкостью 10...800 сСт.

Внешний вид реле давления серия DS1

Внешний вид рукоятки настройки давления

КОДИРОВКА

1	2	3
DS1	**A3**	**400**

№	Обозначение	Расшифровка значений	
1	СЕРИЯ	**DS1**	**Реле давления регулируемое, малогабаритное, с блокировкой ручки (для эксплуатации в зоне вибраций), НЗ \ НО контакты**
2	МОНТАЖ	**A3**	A3 = G1/4” (наружная) A4 = G1/8” (наружная)
4	ДИАПАЗОН РЕГУЛИРОВКИ СРАБАТЫВАНИЯ	**400**	002 = 0,2… 2 бар 012 = 1… 12 бар 050 = 5… 50 бар 100 = 5...100 бар 200 = 20...200 бар 400 = 50...400 бар

ОСНОВНЫЕ РАЗМЕРЫ

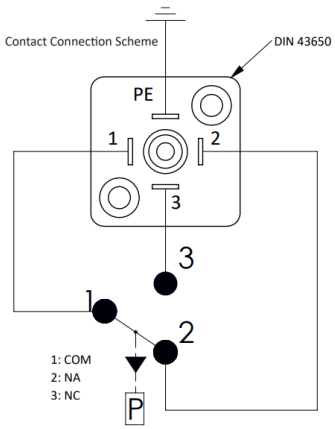
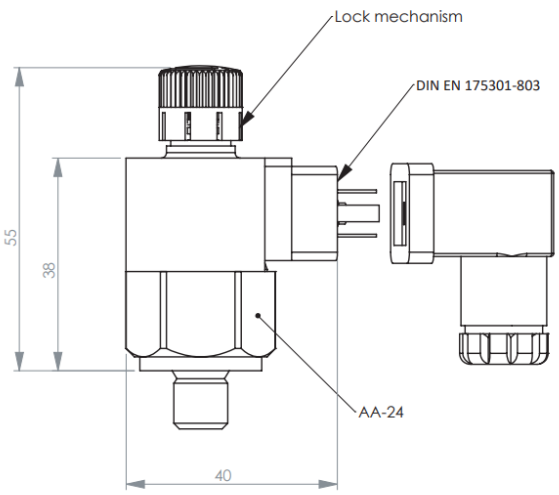
Схема электроподключения реле давления серии DS1