Указатель (индикатор) уровня серия FLG — это прибор, который показывает уровень гидравлической жидкости в баке или другой ёмкости. Может быть использован с минеральным или синтетическим маслом, а также с водными эмульсиями. Выполняется в трех размерах. Опционально может оснащаться термометром (–10°C…+80°C), электроконтактным датчиком нижнего уровня (НЗ или НО контакты рассчитанные на максимальный ток 0.5А при 250В АС \ 50В DC). Присоединение: болты с резьбой М10 или М12 (на выбор) с максимальным моментом затяжки 10Нм. Температура эксплуатации –30…+110°C. Максимальное рабочее давление 1 бар.

Указатель (индикатор) уровня серия FLG
в базовом исполнении

КОДИРОВКА

1	2	3	4	5
FLG	076	A	M	M12

№	Обозначение	Расшифровка значений	
1	СЕРИЯ	**FLG**	**Указатель (индикатор) уровня**
2	РАЗМЕР	**076**	076—размер между болтами Н=76 мм 127—размер между болтами Н=127мм 254—размер между болтами Н=254 мм
3	ИСПОЛНЕНИЕ	**A**	A = базовое NC = электроконтактным датчиком нижнего уровня с НЗ (нормально замкнутым) контактом NO = электроконтактным датчиком нижнего уровня с НО (нормально разомкнутым) контактом
4	ОПЦИИ	**M**	M = с встроенным термометром с шкалой –10°C…+80°C (только для исполнения А) N = без встроенного термометра
5	ПРИСОЕДИНЕНИЕ	**M12**	M10 = болты с резьбой М10 (только для размера 076) M12 = болты с резьбой М12

Указатель (индикатор) уровня серия FLG
в исполнении NO (нормально разомкнутые
контакты датчика нижнего уровня)
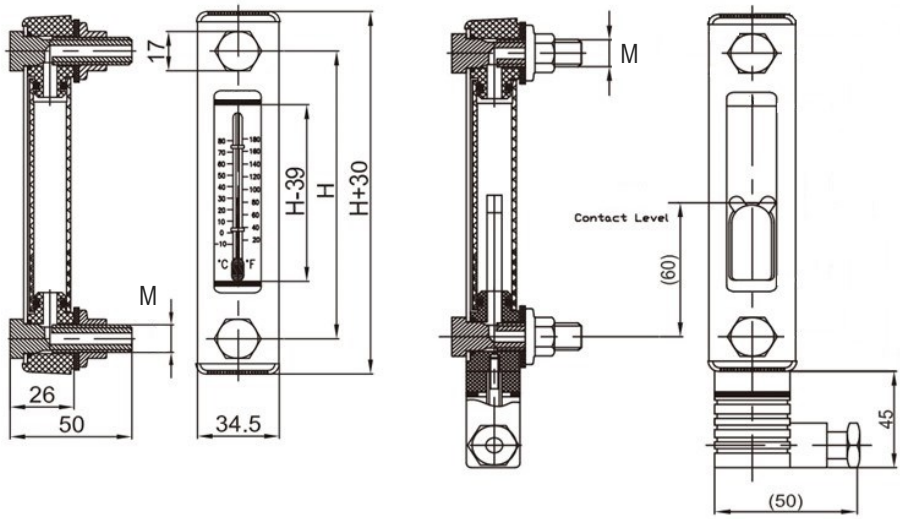
ОСНОВНЫЕ РАЗМЕРЫ