Фильтр сливной серия RAF — это устройство для очистки масла от твердых частиц, воды и другого. Устанавливается в сливную магистраль гидравлической системы, в полупогруженном состоянии на крышке гидравлического бака. Комплектуется сменным фильтрующим элементом из стекловолокна со степенью фильтрации 5, 10 и 20 мкм и перепускным клапаном на 1.75 бар. Обеспечивает расход до 330 л/мин. Максимальное давление 10 бар. Возможна комплектация при заказе электроконтактным индикатором засоренности. Температура эксплуатации –30°C…+120°C.

Внешний вид фильтра RAF0120F020NB12NNN

Внешний вид фильтра RAF0330F010NB24ENN

КОДИРОВКА

1	2	3	4	5	6	7	8	9
RAF	0120	F	020	N	B12	N	N	N

№	Обозначение	Расшифровка значений	
1	СЕРИЯ	**RAF**	**Фильтр сливной**
2	РАСХОД	**0120**	0040 = 40 л/мин 0063 = 63 л/мин 0120 = 120 л/мин 0160 = 160 л/мин 0250 = 250 л/мин 0330 = 330 л/мин
3	МАТЕРИАЛ ФИЛЬТРУЮЩЕГО ЭЛЕМЕНТА	**F**	**F** = стекловолокно (СТАНДАРТ)
4	СТЕПЕНЬ ФИЛЬТРАЦИИ	**020**	005 = 5 мкм 010 = 10 мкм 020 = 20 мкм
5	УПЛОТНЕНИЯ	**N**	N = NBR
6	РАЗМЕР МОНТАЖНОЙ РЕЗЬБЫ НА КОРПУСЕ ФИЛЬТРА	**B12**	B08 = G1/2” (для RAF0040) B12 = G3/4” (для RAF0063 и 0120) B16 = G1” (для RAF0160) B24 = G1½” (для RAF0250 и 0330)
7	ИНДИКАТОР ЗАСОРЕННОСТИ	**N**	N = без индикатора E = электроконтактный индикатор засоренности 1.5 бар
8	САПУН	**N**	N = без сапуна A = сапун (для RAF0040, 0063, 0120, 0160)
9	ТРУБКА СЛИВА	**N**	N = без трубки слива A = с трубкой слива

ПРИНАДЛЕЖНОСТИ

Сменный фильтрующий элемент 20 мкм		Сменный фильтрующий элемент 10 мкм		Сменный фильтрующий элемент 5 мкм	
RAE0040F20N **RAE0063F20N** **RAE0120F20N** **RAE0160F20N** **RAE0250F20N** **RAE0330F20N**		**RAE0040F10N** **RAE0063F10N** **RAE0120F10N** **RAE0160F10N** **RAE0250F10N** **RAE0330F10N**		**RAE0040F05N** **RAE0063F05N** **RAE0120F05N** **RAE0160F05N** **RAE0250F05N** **RAE0330F05N**	

ОСНОВНЫЕ РАЗМЕРЫ

RAF0040—0160

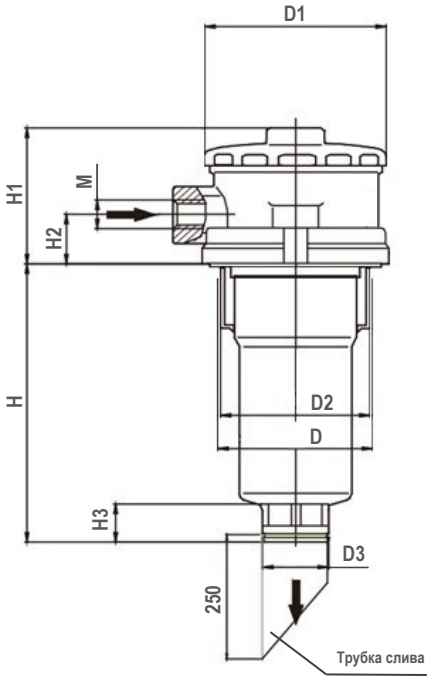

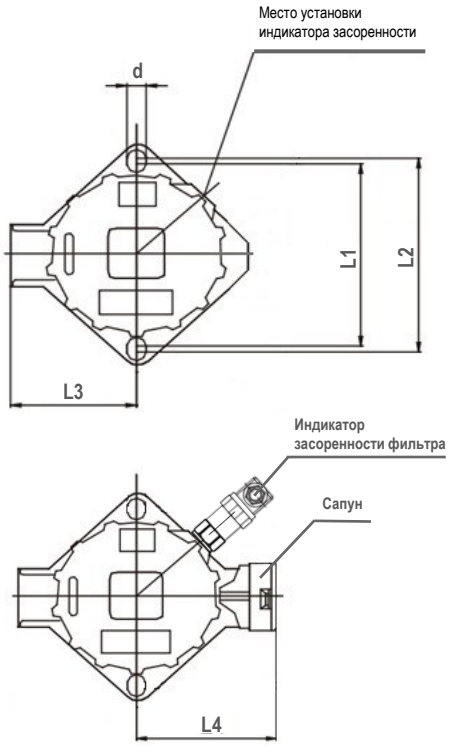

Модель	M	Размеры, мм												
		D	D1	D2	D3	H	H1	H2	H3	L1	L2	L3	L4	d
RAF040	G1/2”	64	78	63	28	83	66	24	16	86	88	56	60	11
RAF063	G3/4”					180								
RAF0120	G3/4”	87	105	85	36	175	89	30	22	110	115	70	82	
RAF0160	G1”					278								

RAF0250—0330

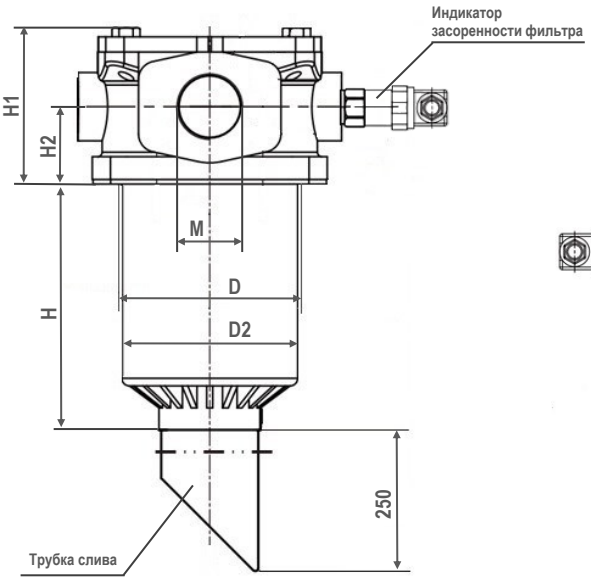

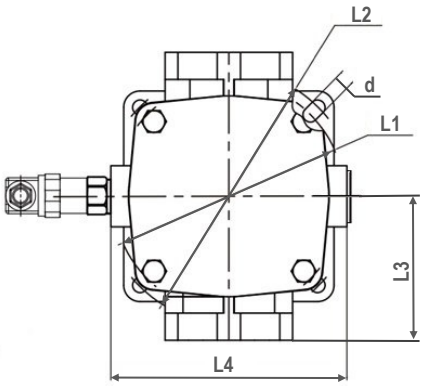

Модель	M	Размеры, мм									
		D	D2	H	H1	H2	L1	L2	L3	L4	d
RAF0250	G1½”	122	120	162	103	51	170	186	108	174	11
RAF0330				240							